第95回　全国高等学校ラグビーフットボール大会宮城県予選大会　組合せ
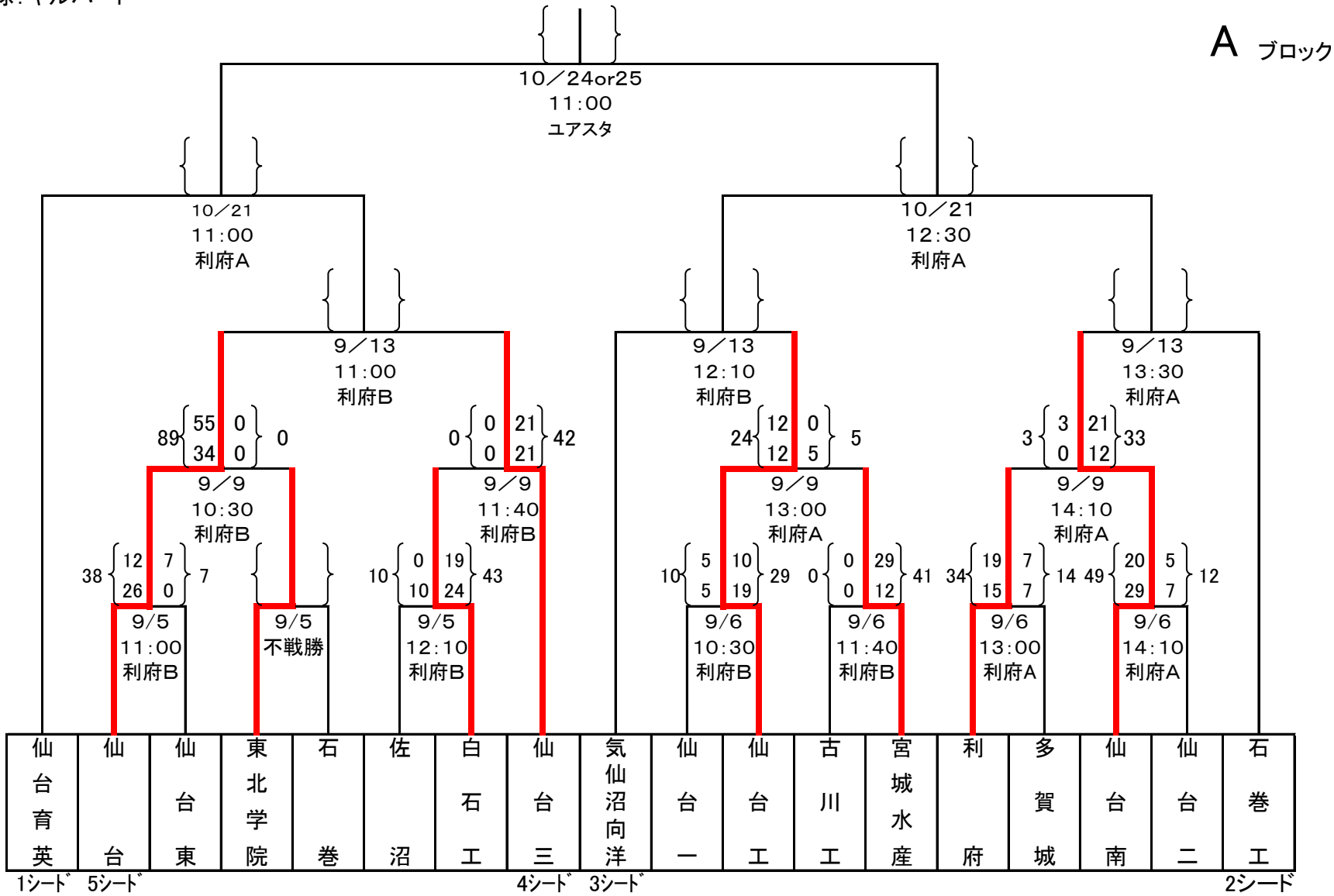
期 日　平成27年　9月5日（土）～10月21日　～準決勝
　　10月24or25日　決勝（日付は後日決定）
会 場　宮城県サッカー場AB（利府）　～準決勝
　　ユアテックスタジアム仙台　　決　勝
Aブロック（15人制）25分ハーフ　準決勝、決勝は30分ハーフ
試合球：ギルバート